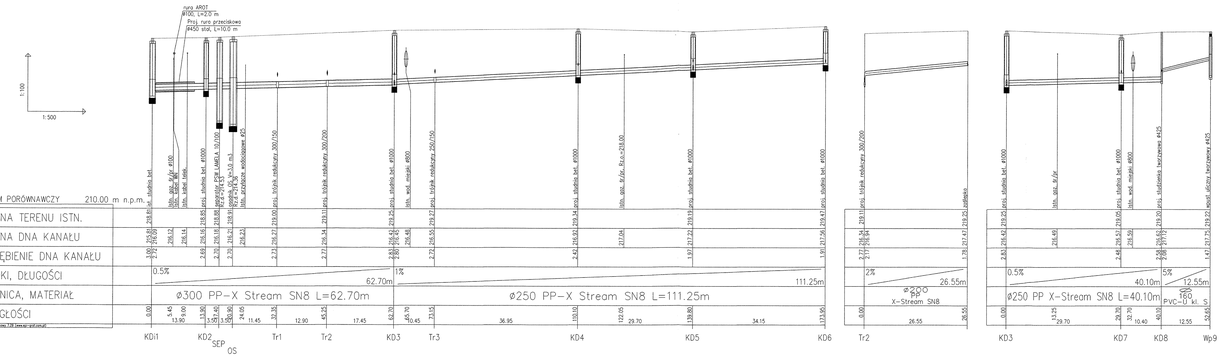

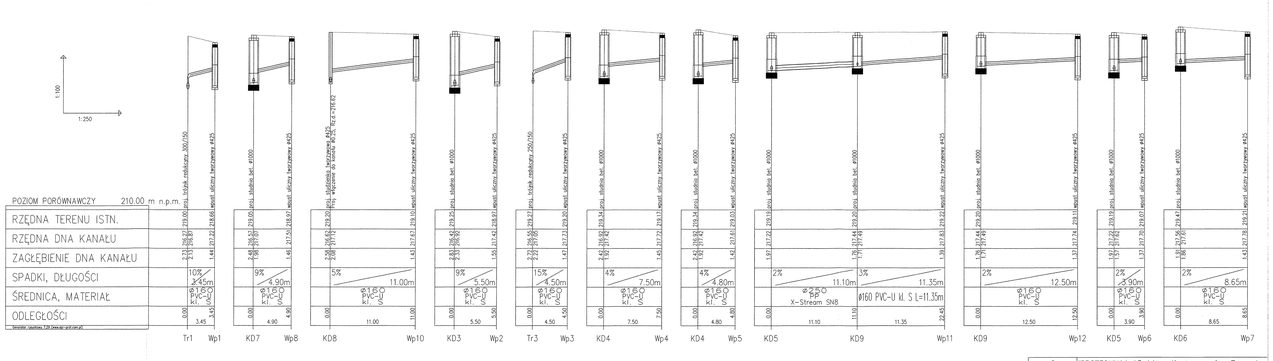

UWAGA!

Rzędne ist. uzbrojenia podziemnego zweryfikować w trakcie realizacji budowy. Kanał budować w kierunku od najniższego do najwyższego punktu.

"PROTECH" Usługi Projektowo-Kosztorysowe Anna Tarnowska
99-300 Kutno, ul. Chopina 2A, tel./fax. 024 2543112
kom. 661050079 email: anna.tarnowska79@interia.pl

Nazwa opracowania	Sieć kanalizacji deszczowej do projektowanego parkingu w rejonie ulic Zapolskiej i Tuszyńskiej w Andrespolu
Przedmiot rysunku	Profile podłużne kanalizacji deszczowej
Skala	1:100/500 /250
Lokalizacja obiektu	Andrespol; dz. ewid nr 238, 379, 450, 410/59, 410/30, 214/4
Nr rys.	2
Inwestor	Gmina Andrespol; ul. Rokicińska 126, 95-020 Andrespol
Data	02.2010 r.
Projektant	mgr inż. Łukasz Tarnowski LOD/0828/POOS/07
Sprawdzający	mgr inż. Henryk Tarnowski LOD/0265/PWOS/05